Rail Safety Systems B.V.
Magnetischer Feste Absperrung

Kaldenkerkerweg 20, 5913AE Venlo, Niederlande
www.rss-rail.com

Bedienungsanleitung
Dritte Stangestütze für Magnetischer Feste Absperrung für S-Bahn

Für die Magnetische Feste Absperrung der dritte Schiene, hat Rail Safety Systems eine dritte Stangestütze auf oder unter der bestehenden RSS-Sicherheitsabsperrung entwickelt.

Die Verbindung wird an der Kunststoff Stütze der Magnetischer Absperrung für die dritte Schiene von Rail Safety Systems angebracht. Die Bedienungsanleitung der Magnetischer Absperrung von Rail Safety Systems ist ebenfalls Bestandteil dieser Anleitung. Die Bedienungsanleitung finden Sie auch auf unserer Website: www.rss-rail.com

Mit dieser dritte Stangestütze ist es möglich, das originale Produkt mit einer dritten Stange ober- oder unterhalb der Absperrung zu vergrößern. Für die Installation sind keine Werkzeuge erforderlich.

A: Zweck des Systems

Der Hauptzweck der Stütze der dritte Schienenstange besteht darin, ein dritte horizontale Stange oben oder unten am Schutzzaunsystem zu verbinden, um zu verhindern, dass Personen durchgehen. Insbesondere, wenn mit dem grundlegenden Schutzzaun die normale Anforderungen nicht eingehalten werden können. Zum Beispiel wenn das Gleis sich in einer Kurve oder auf einem höheren Niveau befindet.

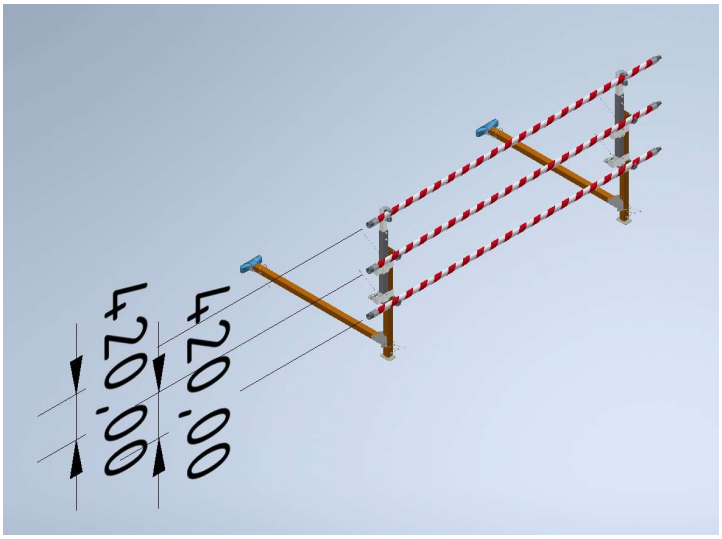

B: Komponente des Systems

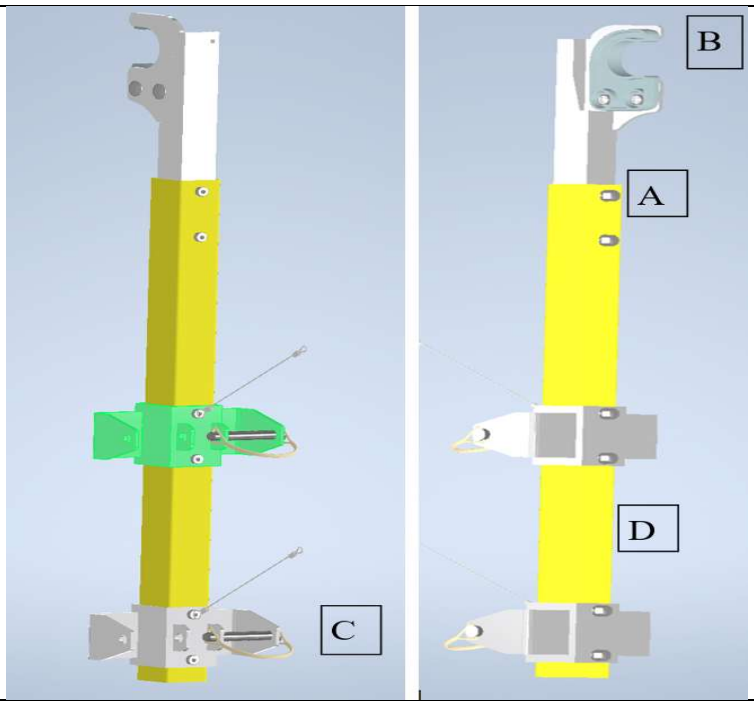

1) Dritte Stangestütze

A: Stange
B: Spannblock
C: 2 Sperrstäbe
D: Typenschild

C: Anwendungen des Systems

Die vertikale Stütze weist eine feste Länge auf. Die dritte horizontale Stange wird 420 mm über oder unter den horizontalen Stangen des bestehenden Systems positioniert.
Das dritte Stangensystem ist ein Zusatz zur bestehenden System.

- Darüber hinaus sind alle Sicherheitshinweise und -vorschriften zu beachten, die für die Sicherheit auf den Schienen gelten.
- Gegebenenfalls muss auch das Sicherheitspersonal anwesend sein.
- Die maximal zulässigen Betriebstemperaturen des Systems betragen -20 °C und +60 °C.

D: Regelmäßige Wartung und Überprüfung des Systems

Wartung und Kontrollen/Inspektion:

1. Das System sollte einmal jährlich von Ihrem Lieferanten oder einer qualifizierten Person überprüft werden.
2. Da alle Komponenten für eine lange Lebensdauer konstruiert und hergestellt wurden – die Stützen sind feuerverzinkt und die Kunststoffteile bestehen aus UV-beständigen Materialen, ist beim System nur ein minimaler Wartungsaufwand erforderlich.
3. Sollte das System für Zeiträume von mehr als ein Woche verwendet werden, empfehlen wir mindestens einmal wöchentlich eine Sichtprüfung an der dritte Schienenstange durchzuführen.

E: Auf- und Abbau des Systems

Stellen Sie beim Auf- und Abbau des Systems sicher dass eine geeignete persönliche Schütz Ausrüstung verwendet wird und alle Sicherheitsregeln und- verfahren eingehalten werden.

Aufbauen:

- Stellen Sie sicher, dass die Komponenten keine Beschädigungen oder Mängel haben.
- Stellen Sie sicher, dass die dritte Schienenstange vollständig ist. Für das komplette Produkt sehen Sie Abschnitt B von diese Bedienungsanleitung.

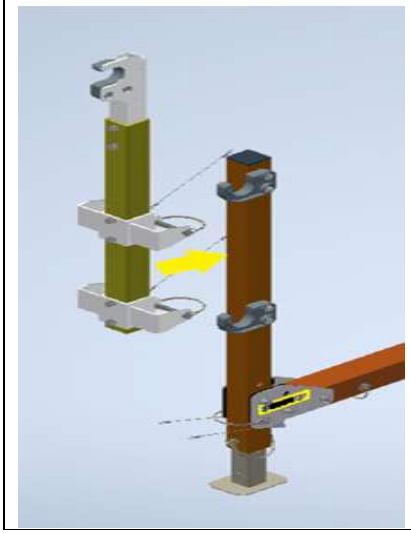

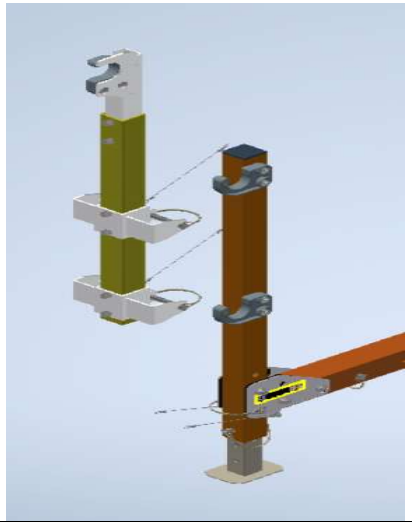

Aufbauen der dritte Stangestütze

1. Befestigen Sie die dritte Stangestütze zwischen die zwei Rohrschellen der vertikale Ständer.

Oben

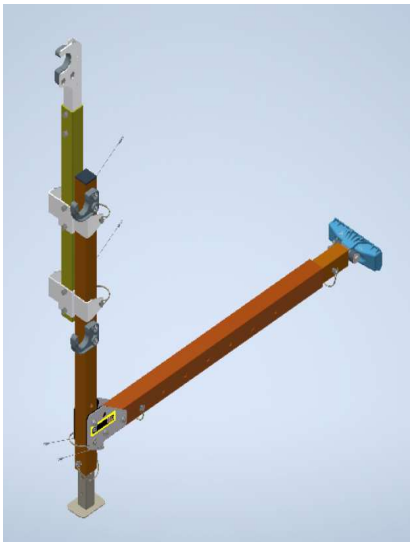

Unten

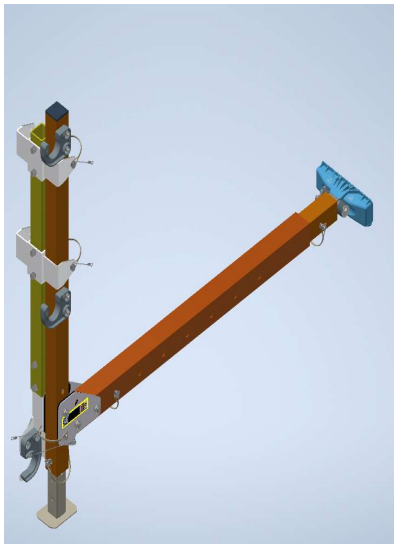

Die dritte Stangenstütze kann oben oder unten befestigt werden.

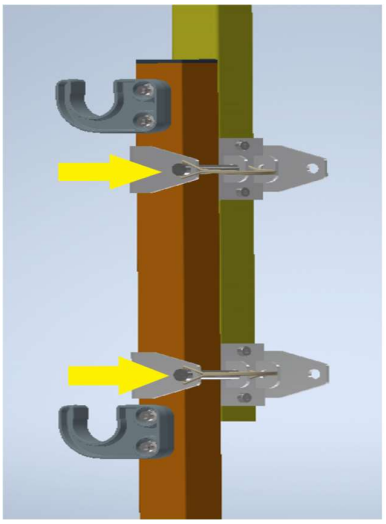

2. Befestigen Sie die dritte Stangestütze mit den Sperrstäben.

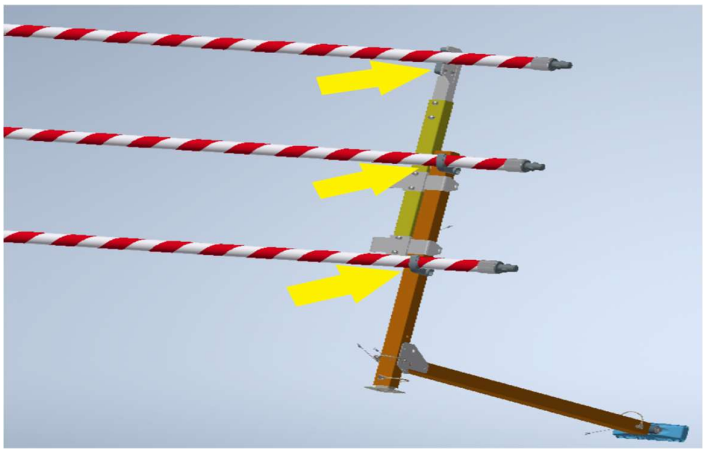

3. Befestigen Sie die drei Stangen, indem Sie diese in die Rohrschellen drücken.

Installation wenn die horizontale Stangen bereits vorhanden/installiert sind.

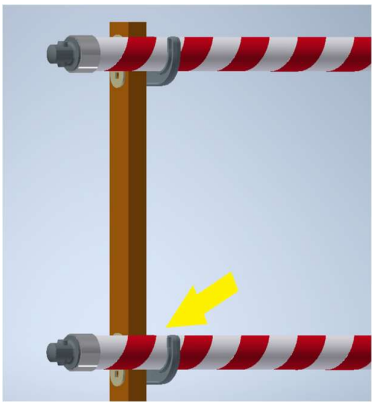 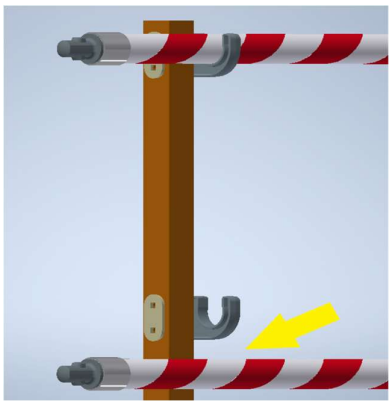	**Position der dritte Stange über den bestehenden Stangen** 1. Heben Sie die unterste Stange aus den Rohrschellen. Wenn die dritte Stange unter den bestehenden Stangen positioniert werden muss, heben Sie dann die oberste Stange aus den Rohrschellen.
	2. Schieben Sie die dritte Stangestütze hinter die oberste Stange. Bewegen Sie die nach oben und drücken Sie dann fest gegen die Vertikale Ständer.

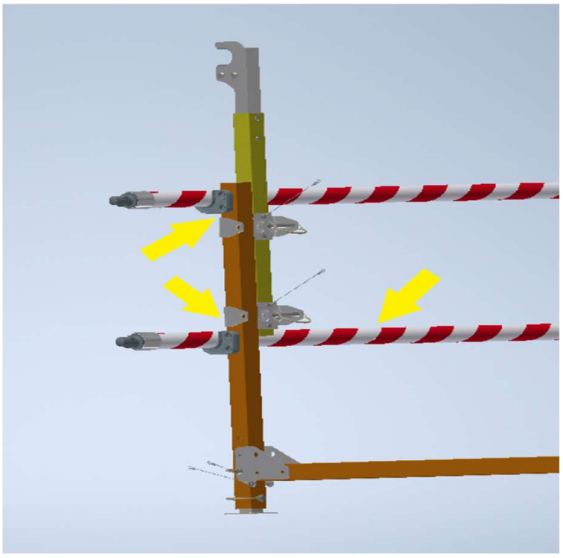	3. Setzen Sie die unterste Stange wieder in die Rohrschellen. 4. Befestigen Sie die dritte Stangenstütze mit den zwei Sperrstäben.
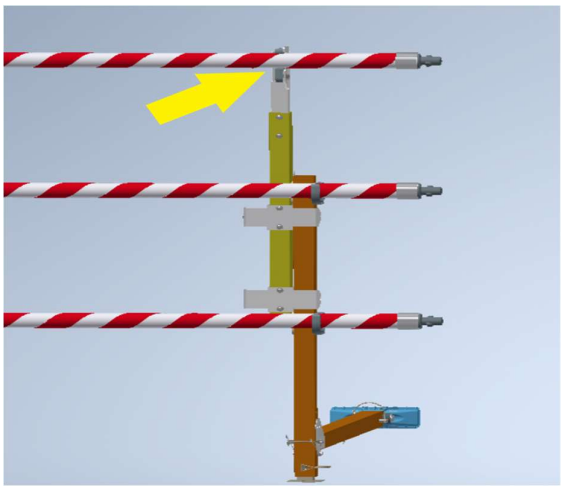	5. Montieren Sie die restlichen Stangen gemäß der Bedienungsanleitung von Rail Safety Systems.

Abbauen

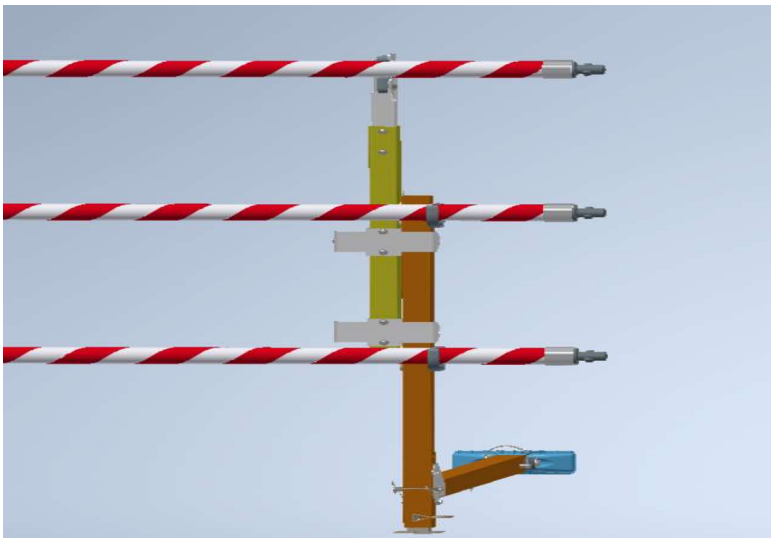	**Abbauen der dritte Stangenstütze** Der Abbau erfolgt in umgekehrter Reihenfolge: Erste. Die Stangen trennen/lockern. Zweite. Die dritte Stangestütze lockern. Dritte. Die Magnetische Stützen
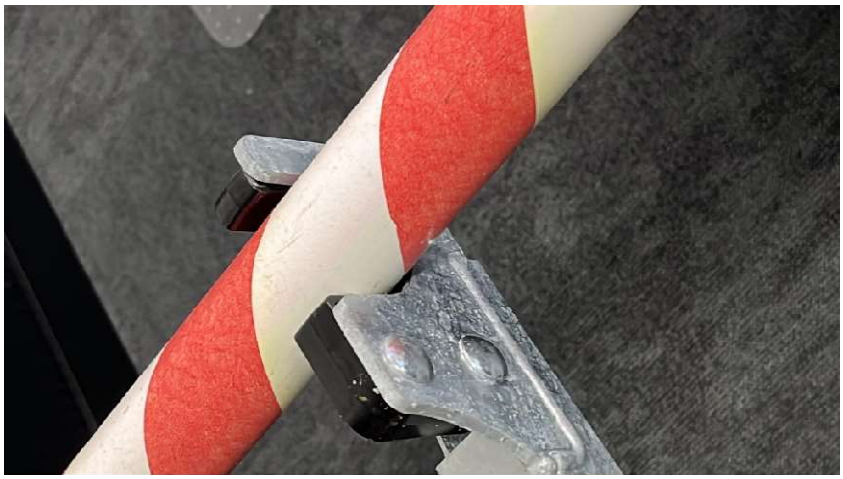	Der einfachste Weg, die Stangen zu zerlegen, besteht darin, den Daumen oben auf die Rohrschellen zu legen. Drücken und drehen Sie die Stangen.

Urheberrecht
Alle Rechte vorbehalten.

Ohne die vorherige schriftliche Genehmigung von Rail Safety Systems darf kein Teil dieses Dokuments vervielfältigt, in einer automatisierten Datenbank gespeichert oder in irgendeiner Form oder auf irgendeine Weise veröffentlicht werden, sei es elektronisch, mechanisch durch Fotokopien oder auf irgendeine andere Weise durch Aufzeichnungen.

Rail Safety Systems behält sich das Recht vor, die Spezifikationen und den Inhalt dieser Anleitung ohne vorherige Ankündigung zu ändern. Rail Safety Systems haftet nicht für Schäden (einschließlich Folgeschäden), die sich aus der Verwendung dieser Anleitung oder der darin beschriebenen Produkte ergeben, einschließlich, aber nicht beschränkt auf Satzfehler oder andere Fehler in dieser Veröffentlichung.

Dieses Produkt ist für die Verwendung in einer professionellen Arbeitsumgebung vorgesehen.

Haftungsausschluss
Drückfehler vorbehalten.

Anhang 1:

RAIL SAFETY SYSTEMS

MANUALS