Anleitung zum Richtigen Umgang RSS Produkt

Auf- Und Abbauen des Systems

Vor dem Aufbauen
Stellen Sie den Bügel auf den erforderlichen Abstand ein. Der Abstand lässt sich stufenweise zwischen 1,95 und 2,55 m jeweils um 0,1 m verstellen.

Prüfen Sie alle zu benutzenden Einzelteile des RSS-Systems auf Beschädigungen und mögliche Defekte. Prüfen Sie vorab, ob die Schienen mit schalldämmendem Gummi im Schienenhals ausgestattet sind. In diesem Fall kann das Seitenschutzgeländer nicht angewendet werden. Prüfen Sie, ob sich auf den Schwellen, auf denen die waagerechten Teile ruhen, keine Hindernisse befinden.

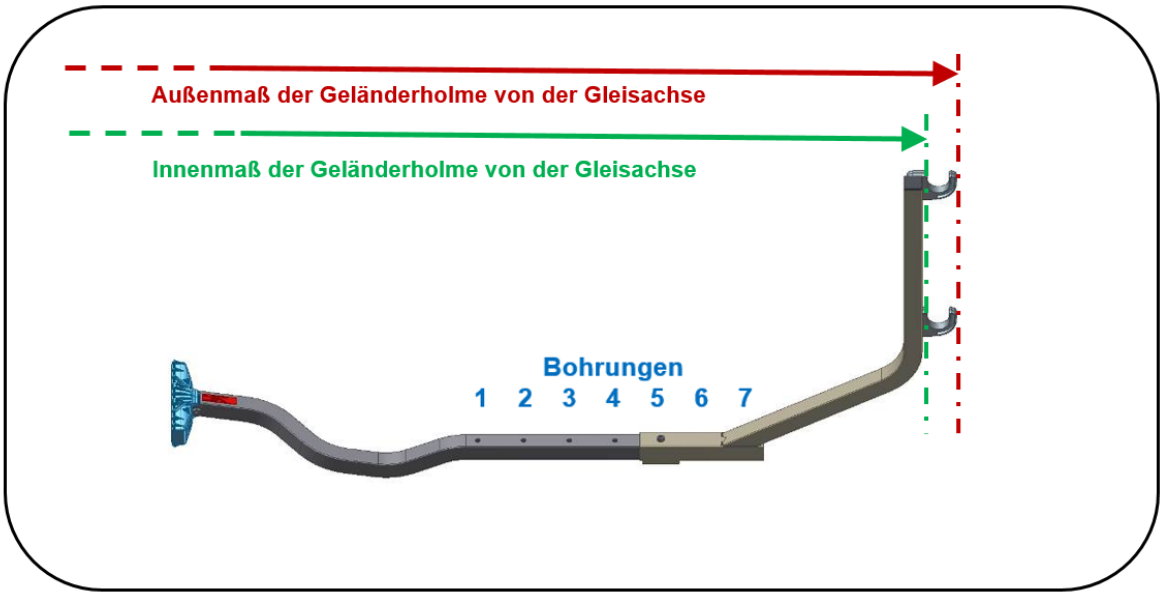

Bohrung am Bügel	Außenmaß der Geländerholme	Innenmaß der Geländerholme
1. Bohrung	2,05 m	2,00 m
2. Bohrung	2,15 m	2,10 m
3. Bohrung	2,25 m	2,20 m
4. Bohrung	2,35 m	2,30 m
5. Bohrung	2,45 m	2,40 m
6. Bohrung	2,55 m	2,55 m
7. Bohrung	2,65 m	2,60 m
	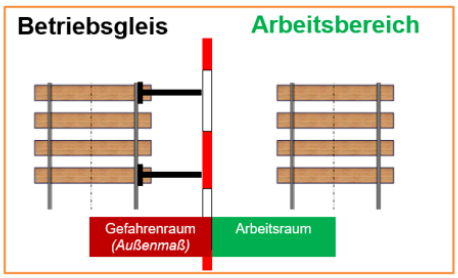	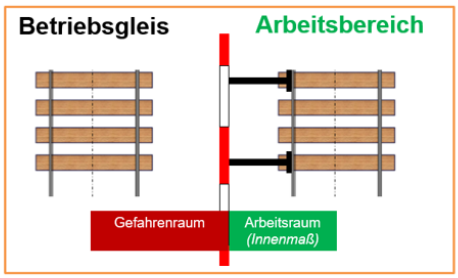

Gefahrenraum (Außenmaß) Arbeitsraum (Innenmaß)

Aufbauen

Bringen Sie einen Bügel mit dem Magnet C am Schienenhals in Höhe der Schwelle so an, dass der waagerechte Teil anschlieI3end auf der Schwelle aufliegt. Bringen Sie anschlieI3end innerhalb von 3 m Abstand vom ersten Bügel einen zweiten Bügel an und befestigen Sie daran in den Klemmbügeln übereinander zwei Rohre. Bauen Sie das Geländer in beiden Richtungen weiter auf.

Bitte achten Sie darauf, dass der **Abstand** zwischen **Einrichtungen der Leit/Sicherungstechnik** (Achszähler, Gleisschaltmittel, Magnetschienenkontakte, Radsensoren) und dem **Haltemagnet** der mobiler Gleisabschrankung mindestens **zwei Schwellenfächer** beträgt.

Es dürfen die Haltemagnete nicht über bewegliche Teile der Schiene, Schienenstöße, Isolierstöße oder im Bereich von Befestigungsschrauben für Kabelanschlüsse im Gleis aufgelegt werden.
Im Zuge der Montage/Demontage dieser Magnetträger ist eine **Annäherung an Gleiseinrichtungen und auch PZB-Magnete zu vermeiden.** Vor der Aufstellung sind diese Einrichtungen zu eruieren, und von dort ausgehend die Magnetträger in den entsprechenden Abständen anzubringen
.
Die Absperrung **darf nicht elektrisch durchverbunden** sein, d.h. die Horizontalstreben müssen elektrisch isoliert von den Vertikalbügeln angebracht werden, damit es zu keiner Überbrückung von Schienenstößen kommen kann.

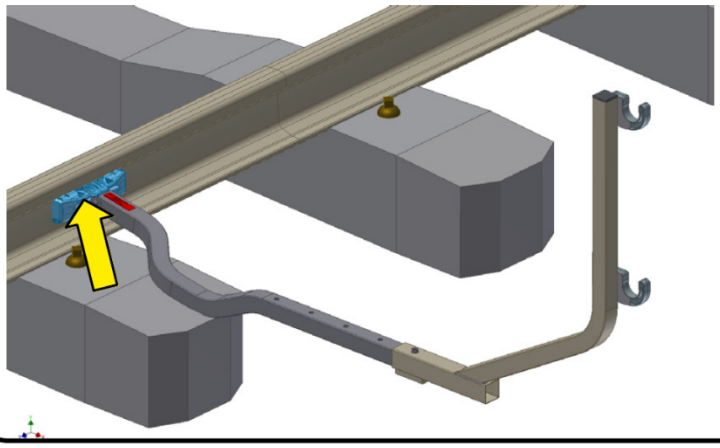

Aufbau des ersten Bügels

1. Bringen Sie den Bügel am Hals der Schiene so an, dass der waagerechte Teil mittig auf einer Schwelle aufliegt. Achten Sie darauf, dass der Bügel senkrecht steht.

Grobe Verschmutzungen zwischen dem Magneten und dem Schienenhals entfernen. Der waagerechte Teil muss ungehindert auf der Schwelle aufliegen können.

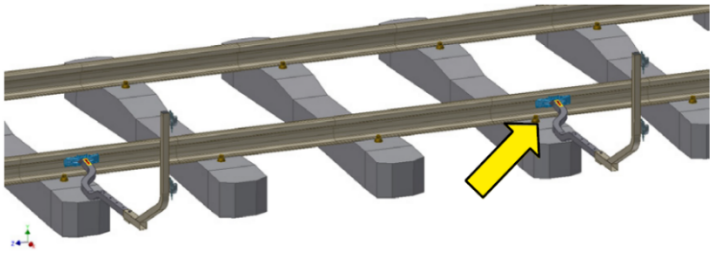

Aufbau des zweiten Bügels

2. Bringen Sie den zweiten Bügel innerhalb einer Entfernung von 3,0 m zum ersten Bügel an.

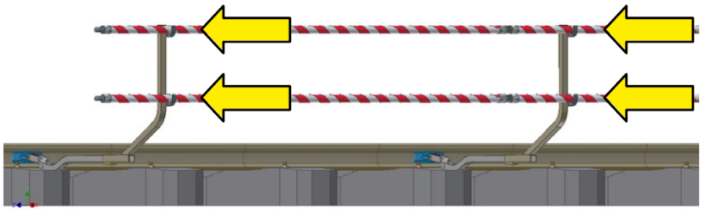

Einsetzen der Rohre

3. Setzen Sie die Rohre in die Klemmbügel ein.

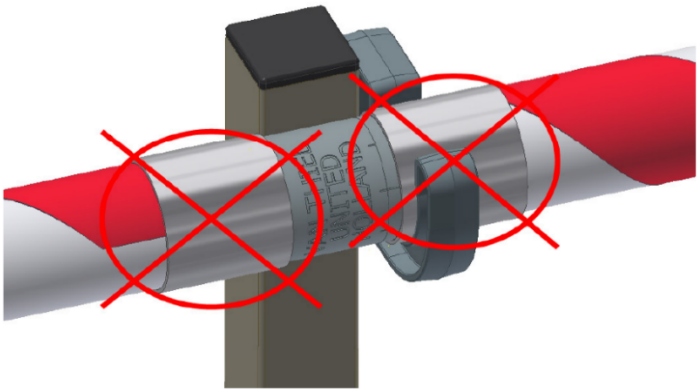

4. Die Rohre dürfen nicht an der Stelle, an der sich Vertiefungen befinden in einen Klemmbügel eingesetzt werden.

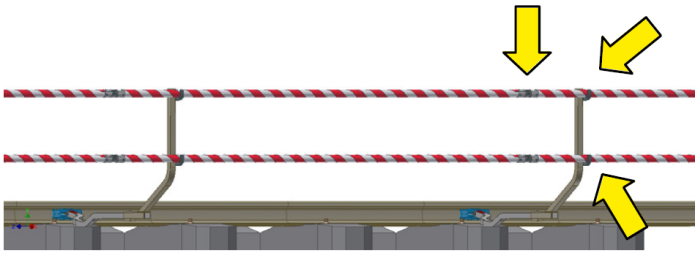

Verlängerung des Systems

5. Bringen Sie einen weiteren Bügel innerhalb von 3 m an, verbinden Sie die Rohre mit dem Bajonettverschluss und setzen Sie die Rohre in die Klemmbügel ein.
6. Wiederholen Sie Schritt 2 und 3 für jede weitere Verlängerung.

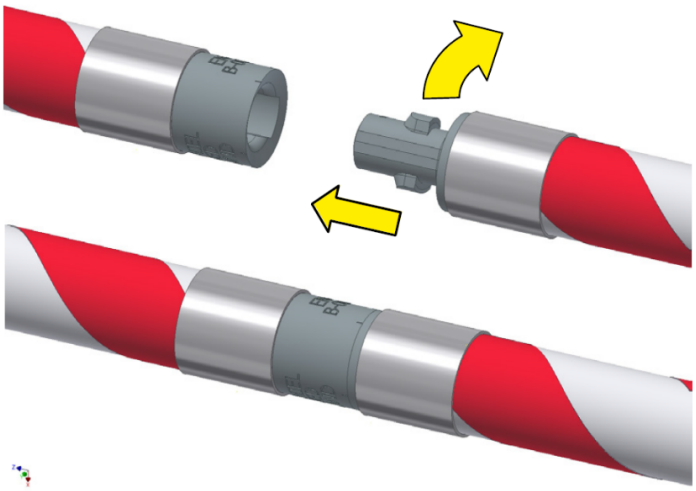

Verbinden der Rohre:
Zusammenstecken und einen Vierteldrehung rechtsherum gegeneinander drehen.

Trennen der Rohre:
Eine Vierteldrehung links herum gegeneinander drehen und auseinander ziehen.

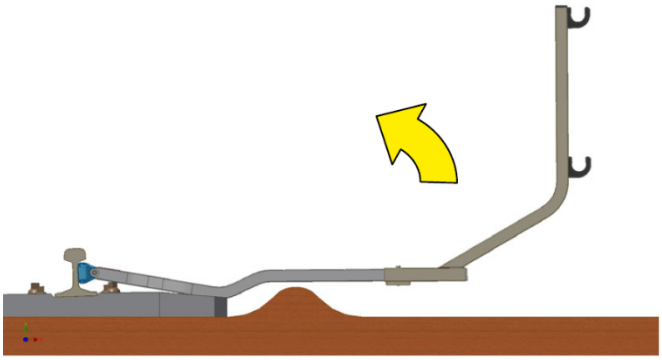

Abbauen des Systems

7. Das Abbauen erfolgt in umgekehrter Reihenfolge. Kab
Rohre durch Anheben und Drehen aus den Klemmbügeln ziehen.

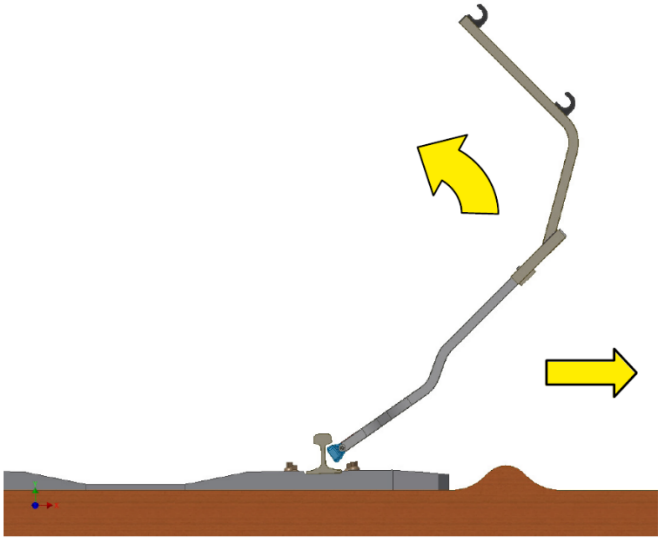

8. Zum Abbauen des Bügels diesen anheben, bis sich der Magnet von der Schiene löst und Bügel abnehmen.

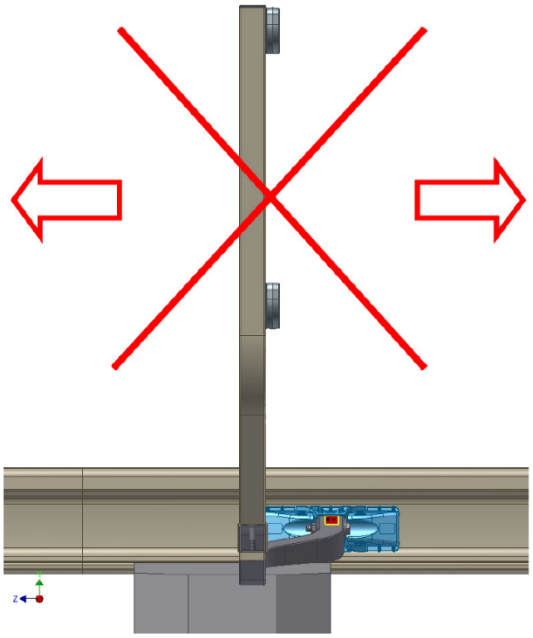

9. Nicht zulässig!

Der Bügel darf nicht seitlich weggezogen werden.
Das seitliche Demontieren ist nicht möglich und auch nicht zulässig.

Copyright
Alle Rechte vorbehalten. Ohne die vorherige schriftliche Einwilligung von RSS darf nichts aus dieser Ausgabe vervielfältigt, in einem automatisierten Datenspeicher gespeichert oder in irgendeiner Form, weder elektronisch, mechanisch durch Fotokopieren, durch Aufnahmen noch auf irgendeine andere Art und Weise veröffentlicht werden.
RSS behält sich das Recht vor, technische Daten und den Inhalt dieser Gebrauchsanweisung ohne vorherige Ankündigung zu ändern. RSS haftet nicht für Schäden (einschließlich Folgeschäden), die sich aus der Benutzung dieser Gebrauchsanweisung oder der darin beschriebenen Teile, einschließlich möglicher Setzfehler und anderer Fehler in dieser Broschüre ergeben.
Dieses Produkt ist für die Anwendung in einer gewerblichen Arbeitsumgebung konzipiert.

Haftungsausschluss
Druckfehler vorbehalten.